FICHE TECHNIQUE

TOTEM 43''
ODESSA

écran 43''

4K ULTRA HD

MADE IN FRANCE – FABRICATION FRANÇAISE

Cette Borne Vidéo à affichage dynamique 43 pouces Odessa vous permet de lire l'ensemble de vos photos au format Jpeg et vos vidéos MP4.

Simple et pratique, son écran haute définition est adapté à un fonctionnement continu pour communiquer de façon dynamique dans votre réseau points de vente ou pour les salons événementiels. Cette borne vidéo est équipée d'un écran 4K avec player facilement utilisable via un port USB, des haut-parleurs intégrés ainsi qu'une télécommande.

Possibilité d'ajouter sur demande des plexiglas de distribution en option.

Conditionnement : 1x palette 1200x800mm

HAUT-PARLEURS INTÉGRÉS

couleurs ral

66kg Poids net

91kg Poids emballé

OPTION GARANTIE
PREMIUM 3 ANS

GARANTIE 3 ANS PREMIUM

Ne vous souciez plus de rien. Si une panne survient, la garantie 3 ans premium a été créée pour que nous intervenions sur toute la France dans un délai de 72 heures sur site. Votre produit est alors soit réparé sur place, soit échangé par un produit neuf.

plvbroker®
DIGITAL : 01 45 06 20 01
www.digital-broker.com

DÉPARTEMENT INFOGRAPHIE / infographie@plv-broker.com

SHOWROOM / 64-70 rue Rouget de Lisle
92150 SURESNES

DIMENSIONS

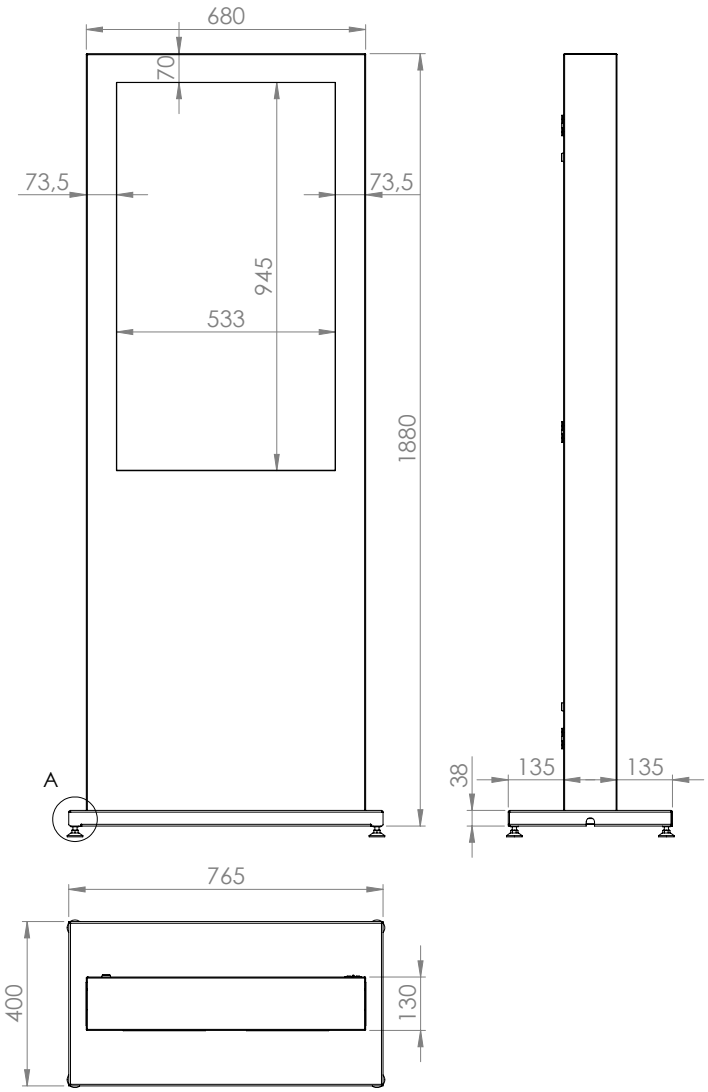

plvbroker®
DIGITAL : 01 45 06 20 01
www.digital-broker.com

DÉPARTEMENT
INFOGRAPHIE / infographie@plv-broker.com

SHOWROOM / 64-70 rue Rouget de Lisle
92150 SURESNES

CARACTÉRISTIQUES TECHNIQUES

ÉCRAN	42.5”, 108cm
Matrice	IPS, finition mate, opacité 1%
Résolution native	3840 x 2160 @60Hz (8.3 megapixel 4K UHD)
Luminosité	500 cd/m² typique
Contraste	1200:1 typique
Temps de réponse	8ms
Angle de vision	horizontal/vertical: 178°/178°, droit/gauche: 89°/89°, en avant/en arrière: 89°/89°
Surface de travail	941 x 529mm, 37 x 20.8”
CONNECTIVITÉ	
Entrée signal digital	HDMI x3 (v.2.0, max. 3840x2160 @60Hz, ARC on HDMI #3) DisplayPort x1 (v.1.2, max. 3840x2160 @60Hz)
Entrées de contrôle du moniteur	RS-232c x1 (2.5mm sub-mini jack) RJ45 (LAN) x1 IR x1 (3.5mm stéréo mini)
Sortie signal digital	DisplayPort x1 (max. 3840x2160 @60Hz, MST-out Daisy Chain v.1.2)
Sortie audio	Mini jack x1 Haut-parleurs 2 x 10W
Sortie moniteur de contrôle	RS-232c x1 (2.5mm sub-mini jack) IR loop through x1 (3.5mm stéréo mini)
HDCP	v.2.2
Ports USB	x2 (v.2.0)
CARACTÉRISTIQUES	
Logiciel intégré	Android 11 OS, iiSignage2, FailOver, EShare
Wifi	oui (Intégré, 802.11ac)
Matériel	CPU: A73*4+A53*4, GPU: G52 MP8, RAM: 4GB, ROM: 32GB
Extra	Intel® SDM-S, micro SD card slot
Durée maximum d’utilisation en discontinue	24/7
Anti rétention d’image	Oui
Mur d’images / daisy chain	Oui, (sortie MST)
Lecteur média	Oui
MÉCANIQUE	
Conception sans ventilateur	Oui
Montage VESA	200 x 200mm,
Température d’utilisation	0°C - 40°C
Température de stockage	- 20°C - 60°C
MTBF	44.000 heures (sauf rétro-éclairage)
ACCESSOIRES INCLUS	câble d’alimentation, HDMI, RS-232c, guide démarrage rapide, guide de sécurité, télécommande
GESTION DE L’ÉNERGIE	
Alimentation	AC 100 - 240V, 50/60Hz
Gestion d’alimentation	104W typique, 0.5W en veille, 0.3W éteint
NORMES	
Certifications	CB, CE, TÜV-Bauart, EAC, RoHS support, ErP, WEEE, REACH
Classe d’efficacité énergétique	G
DIMENSIONS/POIDS	
Dimensions produit L x H x P	968 x 557 x 54mm
Dimensions de la boîte L x H x P	1075 x 683 x 127mm
Poids sans/avec boîte	8,9kg / 12,5Kg

CARACTÉRISTIQUES MINI PC

Processeur	Intel® Core i3
RAM	4 Go
SSD	120 Go
Graphisme	Intel® HD Graphics
Connectivité	USB / HDMI
Réseau	Wifi
Energie	Adaptateur CA
Système d’exploitation	Windows 10

plvbroker®
DIGITAL : 01 45 06 20 01
www.digital-broker.com

DÉPARTEMENT INFOGRAPHIE / infographie@plv-broker.com

SHOWROOM / 64-70 rue Rouget de Lisle
92150 SURESNES

GABARIT D'IMPRESSION

› L.655 mm x H.1840 mm

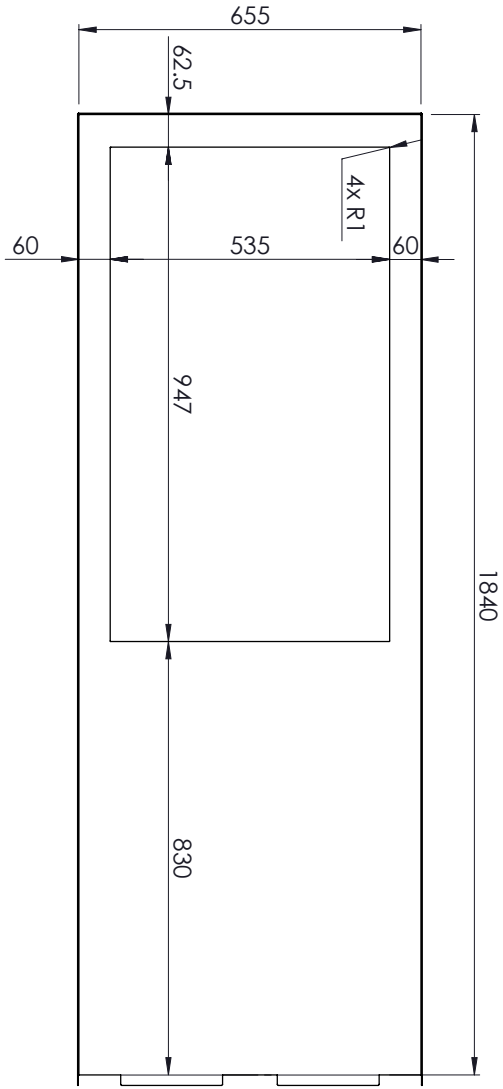

TRANSFERT DE FICHIERS

Pour tous vos envois de fichiers, nous vous invitons à vous rendre sur notre page :
http://www.stand-broker.com/envoyez-vos-fichiers-a-stand-broker.html

LES LOGICIELS

Toutes les images doivent être en mode CMJN
Format PDF haute-définition
Résolution : 400 dpi à l'échelle 1/4
Aplatir les fichiers
+5mm de fonds perdus tournants

Vectoriser toutes les polices
Incorporer les liens images
+5mm de fonds perdus tournants

Nous recommandons l'utilisation des logiciels de la suite Adobe CS5 ou antérieure, versions Mac ou PC. Si vos mises en page sont réalisées avec un autre logiciel, merci de nous contacter.

Dans le souci d'un rendu conforme à vos exigences, il est impératif que chacun de vos fichiers soit aplati et que sa taille n'excède pas 100 Mo.
Dans le cas contraire, nous déclinons toute responsabilité dans une éventuelle non conformité du produit final.
Pour tout renseignement complémentaire, vous pouvez contacter notre service graphique.

LES IMAGES

Pour une impression de qualité maximale, nous vous recommandons de conserver vos images à une résolution de 75 dpi minimum au format CMJN. Nous déconseillons fortement l'utilisation dans vos documents, de photos provenant d'appareils numériques non professionnels. La plupart des images téléchargées sur le web ne sont destinées qu'à l'affichage écran et non à l'impression.

plvbroker®
DIGITAL : 01 45 06 20 01
www.digital-broker.com

DÉPARTEMENT INFOGRAPHIE / infographie@plv-broker.com

SHOWROOM / 64-70 rue Rouget de Lisle
92150 SURESNES

GESTION À DISTANCE

SOLUTION D'AFFICHAGE DYNAMIQUE INTELLIGENTE

DIFFUSEZ TOUS TYPES D'INFORMATIONS

Communication point de vente

Publicité digitale

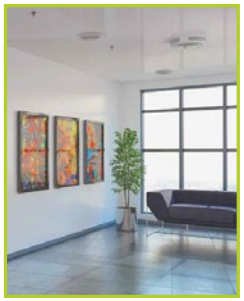

Communication corporate

Communication interne

Utilisez les E-TEMPLATE, adaptés à votre domaine d'activité.

RESTAURATION

COMMERCE

IMMOBILIER

ENTREPRISE

COMMENT ÇA FONCTIONNE ?

Une connexion internet sans intrusion dans votre réseau

Toutes les données sont sécurisées

E-MANAGER
Un logiciel d'édition simple et intuitif

Possibilité d'intégration de notre logiciel E-MANAGER sans le player E-BOX sur Android TV, TV SOC.

E-BOX
Un player qui synchronise et diffuse sur un afficheur

iOS ANDROID

PLANIFIEZ LA DIFFUSION DE VOTRE CONTENU

Vous avez la possibilité de diffuser en continu le même contenu, ou bien de gérer des plages de programmation de diffusion.

Depuis votre tableau de bord digital, définissez simplement votre scénario de diffusion.

RAPIDEMENT
Connectez presque instantanément la E-BOX à votre parc d'écrans, vous êtes prêt à diffuser.

SIMPLEMENT
15 petites minutes suffisent pour prendre en main l'application.

Avec l'interface digitale E-MANAGER, cela devient facile de créer, planifier et publier votre contenu !

PERSONNALISEZ
Rédigez vos messages en lien avec votre activité, adaptés à votre public.

Intégrez vos propres illustrations ou utilisez nos templates.

ENRICHISSEZ
Connecté avec internet, votre parc d'écrans diffuse les informations pratiques (météo, trafic...)

plvbroker®
DIGITAL : 01 45 06 20 01
www.digital-broker.com

DÉPARTEMENT INFOGRAPHIE / infographie@plv-broker.com

SHOWROOM / 64-70 rue Rouget de Lisle
92150 SURESNES